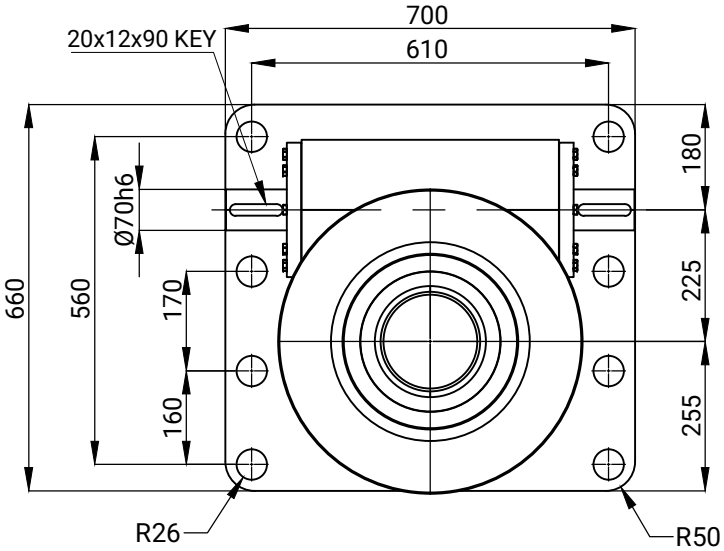

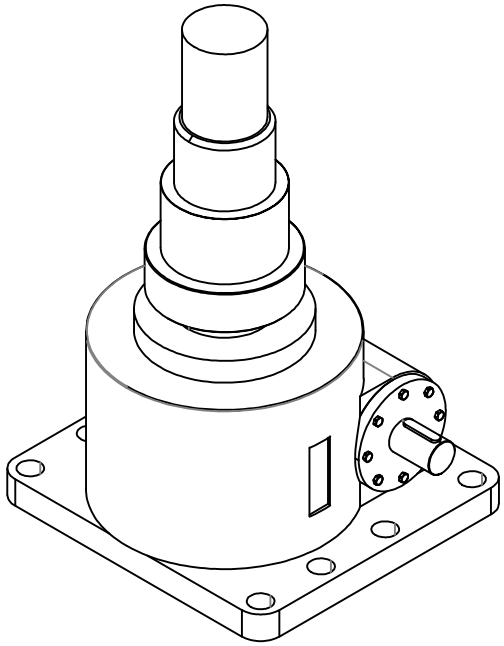

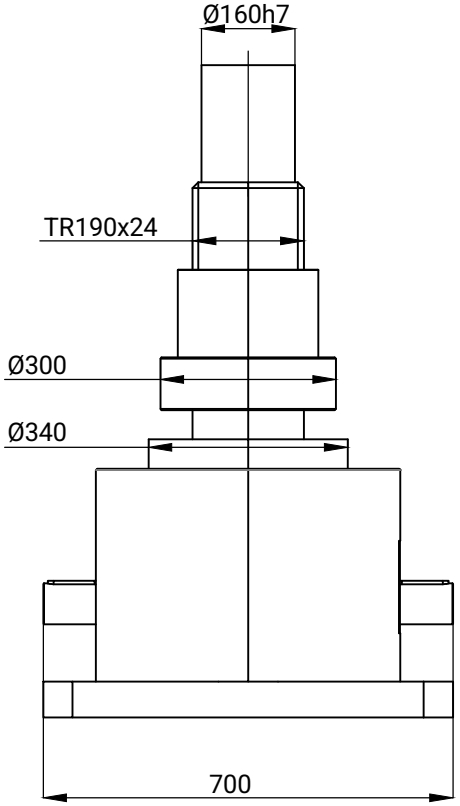

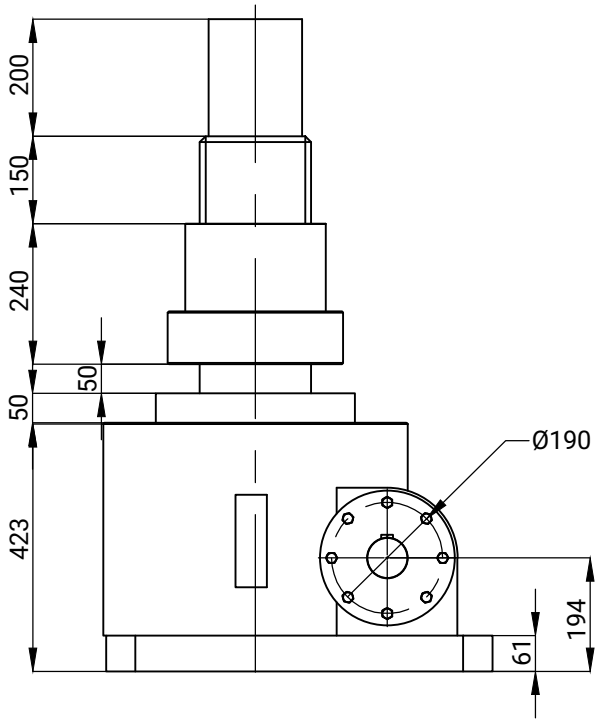

DESCRIPTION	AÇIKLAMA
Type: Rotating Screw (SH)	Tip : Somun Hareketli (SH)
Max Force:1500 kN(for housing)	Maks. Kuvvet : 1500 kN (gövde dayanımı)
Housing Material : GGG-40	Gövde Malzemesi : GGG-40
Ratio : 19:1 (A)	Dişli Oranı : 19:1 (A)
Screw Matereial: C45 Steel	Trapez Mil Malzemesi : C45 Çelik
Screw Size: Tr190x24	Trapez Mil : Tr 190x24
Input Shaft Side: input Side (AB)	Giriş Mil Yönü : Çift Çıkış (AB)
Safety Nut : NO,	Emniyet Somunu : HAYIR
Working Temperature: -10/+80 C	Çalışma Sıcaklığı : -10 / +80 C
Nominal Input Speed: 1000 rpm	Nominal Giriş Devri : 1000 rpm
Max Input Speed: 1000 rpm	Maks. Giriş Devri : 1000 rpm
Max Inpıut Torque (for 1000rpm) 19850 Nm	Maks. Giriş Torku (1000 rpm için) :19850 Nm
Max Drive-Through Torgue :-- Nm	Maks. İletilecek Tork : -- Nm
Housing Lubracation:EP2 Grease	Dişli Kutusu Yağlama : EP2 Gres
Screw Lubrıcation : Sentinel SR OG Grease	Trapez Mil Yağlama : Sentinel SR OG Gres
VKE150-SH-A-TRS-0100-S-AB	

MecMot
Mechanic Motion Partner