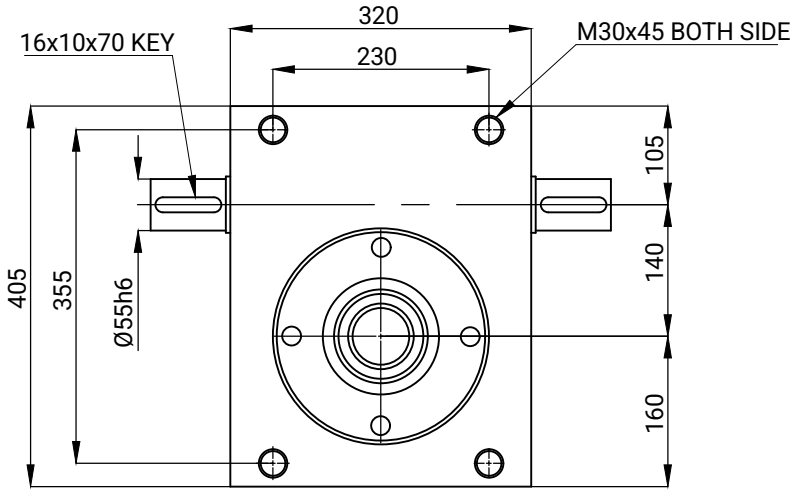

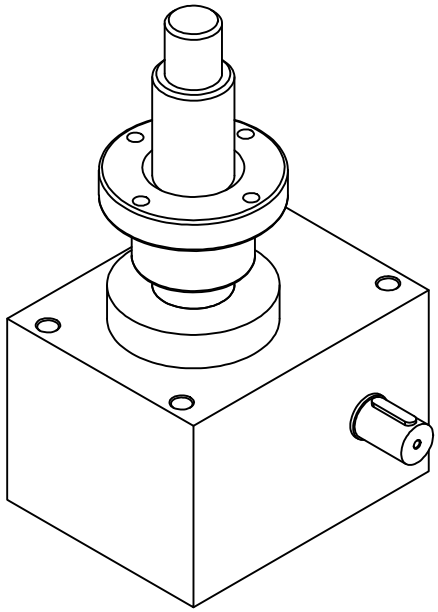

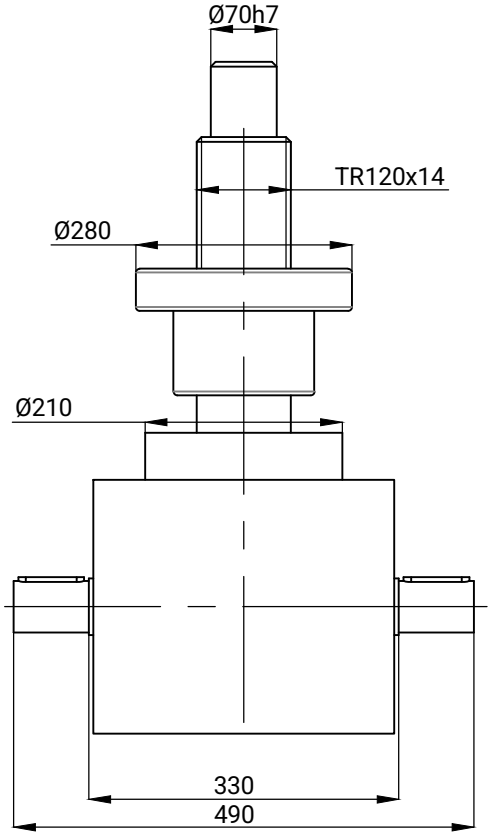

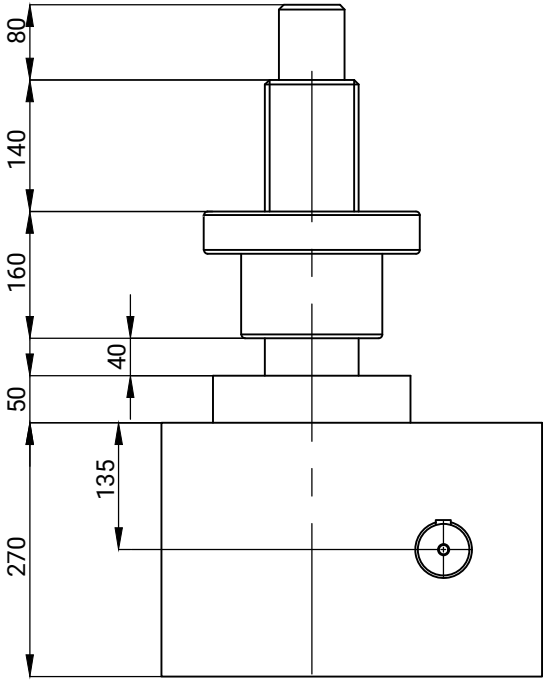

DESCRIPTION	AÇIKLAMA
Type: Rotating Screw (SH)	Tip : Somun Hareketli (SH)
Max Force: 850 kN(for housing)	Maks. Kuvvet : 850 kN (gövde dayanımı)
Housing Material : GGG-40	Gövde Malzemesi : GGG-40
Ratio :10:1(B) or 30:1 (C)	Dişli Oranı : 10:1(B) veya 30:1 (C)
Screw Matereial: C45 Steel	Trapez Mil Malzemesi : C45 Çelik
Screw Size: Tr120x14	Trapez Mil : T120x14
Input Shaft Side: input Side (AB)	Giriş Mil Yönü : Çift Çıkış (AB)
Safety Nut : NO,	Emniyet Somunu : HAYIR
Working Temperature: -10/+80 C	Çalışma Sıcaklığı : -10 / +80 C
Nominal Input Speed: 1500 rpm	Nominal Giriş Devri : 1500 rpm
Max Input Speed: 1800 rpm	Maks. Giriş Devri : 1800 rpm
Max Inpıut Torque (for 1500rpm) 400 Nm	Maks. Giriş Torku (1500 rpm için) : 400 Nm
Max Drive-Through Torgue :800 Nm	Maks. İletilecek Tork : 800 Nm
Housing Lubracation:EP2 Grease	Dişli Kutusu Yağlama : EP2 Gres
Screw Lubrıcation : Sentinel SR OG Grease	Trapez Mil Yağlama : Sentinel SR OG Gres
VKM12014-VH-S-B/C-TRS-0100-S-AB	

MecMot
Mechanic Motion Partner